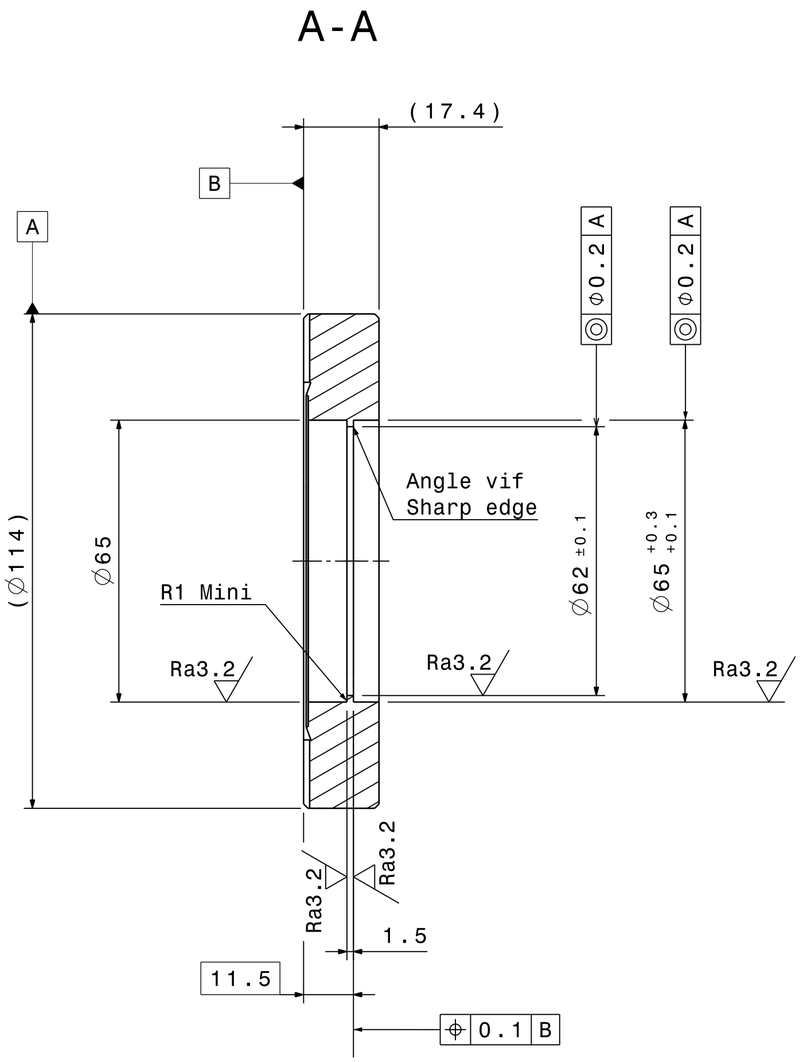

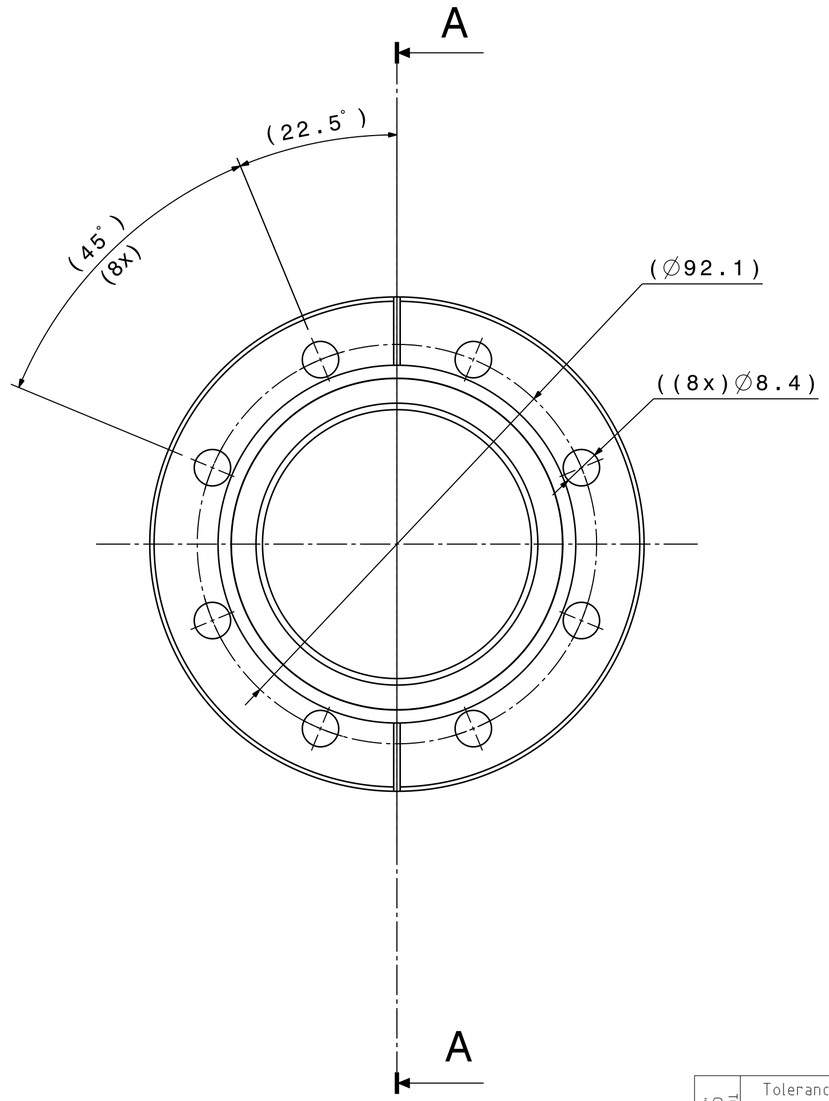

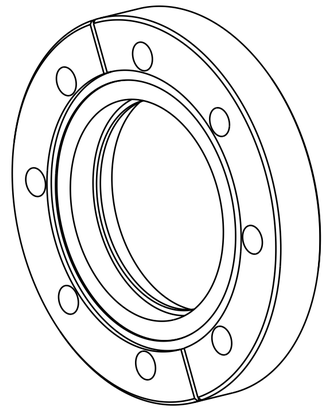

Approximative mass : 1 kg
Masse approximative

TOLERANCES GENERALES "MOYENNE"		
	Tolerances geometriques, lineaires et angulaires	ISO 2768-mK-E
	Aretes de forme non definies	ISO 13715 +0.3 -0.3

Ra 3.2 ( )

QUANT.	DESCRIPTION	POS	MAT.	OBSERVATIONS	REF.CERN
1	UHV FLANGE FIXED 114/63	1		STDVFUHV0007	
	BRIDE UHV FIXE 114/63				
	ENS/ASS LEILMQFB0003		S.ENS/S.ASS LEIVCQLD0001		

LEIR Vacuum Chamber for Quadrupoles Lozenge-shaped (Variant D)

FIXED FLANGE Ø114 FOR TUBE Ø65/Ø61 BRIDE FIXE Ø114 POUR TUBE Ø65/Ø61

ECHELLE SCALE 1:1

DES/DRA.	ACROTECNA	2006-07-11
CONTROLLED		
RELEASED		
APPROVED		
LEI\VCQLD0\LEIVCQLD0005		
REMPLACE/REPLACES		

NON VALABLE POUR EXECUTION
NOT VALID FOR EXECUTION

QAC -

LEIVCQLD0005

SIZE 2 IND.

DESSIN, RUGOSITE, TOLERANCES SELON NORMES ISO
DRAWING, RUGOSITY, TOLERANCES ACCORDING TO ISO STANDARDS

PROJECTION

ORGANISATION EUROPEENNE POUR LA RECHERCHE NUCLEAIRE
EUROPEAN ORGANIZATION FOR NUCLEAR RESEARCH
GENEVE

Ce dessin ne peut être utilisé à des fins commerciales sans autorisation écrite
This drawing may not be used for commercial purposes without written authorisation